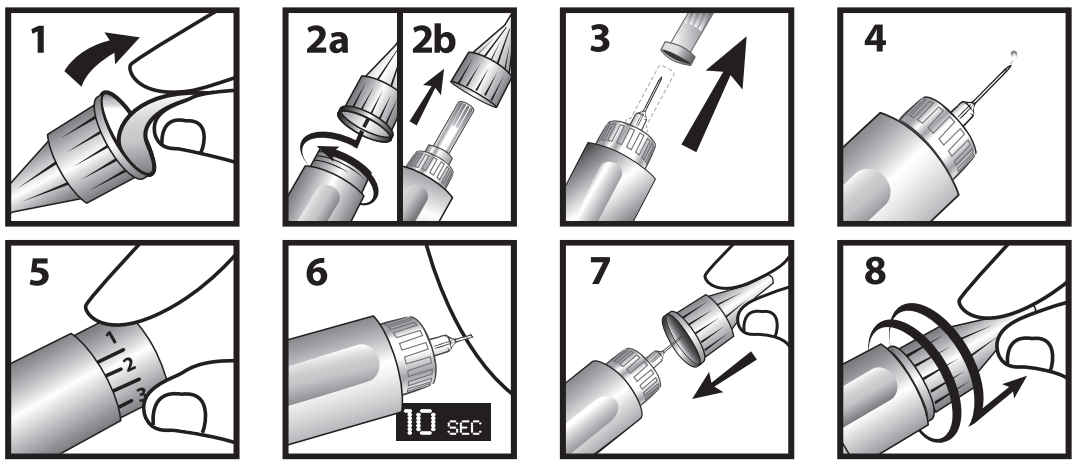

droplet® pen needles

FI Steriilit, kertakäyttöiset kynäneulat
NO Sterile nåler til engangsbruk
SV Sterila pennkanyler för engångsbruk
DA Sterile penkanyler til engangsbrug
CS Sterilní jednorázové jehly pro injekční pero
SK Sterilné, jednorazové ihly do perového injektora
TR Steril, tek kullanımlık kalem iğneleri
LT Sterilios, vienkartinio naudojimo injektoriaus adatos
LV Sterilas, vienreiz lietojamas pildspalvveida pilnšļirces adatas
SR Стерилне игле за пен за једнократну употребу
HU Steril, injekciós tollhoz való tűk egyszeri használatra
MK Стерилни игли за пенкала за една употреба

FI Käyttöohjeet

1. Poista suojakalvo kynäneulasta.
2. Työnnä kynäneula suoraan kynäinjektoriin ja kiristä tiukasti paikoilleen kiertämällä (2a). Älä työnnä neulaa sisään kulmassa. Irrota sitten ulompi suojakorkki ja pane se syrjään (2b). Älä hävitä suojakorkkia. Suojakorkkia tarvitaan myöhemmin neulan irrottamiseen kynäinjektorista.
3. Irrota sisäsuojakorkki vetämällä sitä suoraan, niin että vältät taivuttamasta neulaa.
4. Valmistele kynäinjektorin laitteet kynän käyttöohjeiden mukaisesti ehkäistäksesi virheellinen annostelu lääkesäiliöön tai tukkiutuneeseen neulaan joutuneen ilman vuoksi. Jos lääkevirtausta ei näy usean yrityksen jälkeen, kiinnitä uusi kynäneula.
5. Määritä lääkeannos.
6. Tee injektiot terveydenhuollon ammattilaisten ohjaamalla tavalla, äläkä taivuta neulaa. Injektoi hitaasti. Älä poista neulaa heti ruiskuttamisen jälkeen. Älä vaihda kynäneulan suntaa, kun se on kehossa, koska tästä voi aiheutua neulan rikkoutuminen tai taipuminen.
7. Laita ulompi suojakorkki takaisin paikalleen.
8. Poista ja hävitä kynäneula kynäinjektorista jokaisen injektion jälkeen, jotta lääkesäiliöön ei pääse ilmaa eikä lääkettä vuoda ulos.

Varoitus: Irrota ulompi suojakorkki ja sisempi suojakorkki ennen injektiota. Mikäli sekä ulompaa korkkia että sisäsuojakorkkia ei irroteta ennen käyttöä, lääkettä tai annosta ei välttämättä injektoida, mistä saattaa seurata vakava vamma tai kuolema.

NO Bruksanvisning

1. Fjern forseglingen fra nålen.
2. Sett nålen rett i injeksjonspennen, og vri til den sitter godt fast (2a). Unngå at nålen står skjevt i pennen. Fjern deretter den ytre beskyttelseshetten, og legg den til side (2b). Ikke kast hetten. Du trenger den på et senere tidspunkt for å fjerne nålen fra pennen.
3. Fjern den indre beskyttelseshetten ved å trekke den rett ut, slik at du unngår å bøye nålen og/eller skade nålespissen.
4. Klargjør injeksjonspennen iht. pennens bruksanvisning, slik at du unngår feil dosering som følge av luft i beholderen eller en tilstoppet nål. Hvis du etter flere forsøk ikke kan se fri flyt av legemiddel, setter du i en ny nål.
5. Angi legemiddeldosen.
6. Sett injeksjonen iht. instruksjonene du har fått fra helsepersonell. Ikke bøy nålen. Injiser langsomt. Ikke trekk nålen ut igjen umiddelbart etter injeksjonen. Vinkelen på nålen må ikke endres mens nålen fortsatt er i kroppen, siden dette kan føre til at nålen bøyer seg eller brekker.
7. Sett den ytre beskyttelseshetten på igjen.
8. Fjern nålen fra injeksjonspennen etter hver injeksjon, slik at du unngår at det kommer luft inn i beholderen og legemiddel lekker ut.

Advarsel: Fjern både den ytre beskyttelseshetten og den indre beskyttelseshetten før en injeksjon. Hvis både den ytre hetten og den indre beskyttelseshetten ikke fjernes før bruk, kan det hende at legemiddelet eller dosen ikke injiseres, noe som kan føre til alvorlig personskade eller død.

SV Bruksanvisning

1. Dra bort förslutningen från pennkanylen.
2. Sätt på pennkanylen rakt på penninjektionsenheten och vrid tills den sitter fast ordentligt (2a). Vinkla inte pennkanylen då den sätts på. Ta sedan bort den yttre skyddshylsan och lägg den åt sidan (2b). Kassera inte. Den behövs senare för att ta loss pennkanylen från penninjektionsenheten.
3. Ta bort den inre skyddshylsan genom att dra den rakt ut för att undvika att nålen böjs och/eller att nålspetsen skadas.
4. Flöda dina penninjektionsenheter enligt instruktionerna för pennan för att förhindra felaktig dosering orsakad av luft i patronen eller blockerad nål. Sätt på en ny pennkanyl om inget läkemedelsflöde syns efter flera försök.
5. Ställ in din läkemedelsdos.
6. Gör injiceringen enligt anvisningarna från sjukvårdspersonal och böj inte nålen. Injicera långsamt. Dra inte ut nålen direkt efter injiceringen. Ändra inte riktning på pennkanylen då den är kvar i kroppen eftersom det kan resultera i att den böjs eller går av.
7. Sätt tillbaka den yttre skyddshylsan.
8. Ta loss pennkanylen från penninjektionsenheten efter varje injektion för att undvika att luft kommer in i patronen och att läkemedlet läcker ut.

Varning: Ta bort både det yttre skyddslocket och det inre skyddslocket före en injektion. Om både det yttre locket och det inre skyddslocket inte tas bort före användning, får medicinering eller dos inte injiceras, vilket kan resultera i allvarlig skada eller dödsfall.

DA Brugsanvisning

1. Fjern forseglingen fra penkanylen.
2. Skub penkanylen lige på penindsprøjtningsenheden, og drej, indtil den sidder fast (2a). Skub ikke penkanylen i en vinkel. Tag derefter den ydre beskyttelseshætte af, og læg den til side (2b). Smid den ikke væk. Du skal bruge den senere til at tage penkanylen af penindsprøjtningsenheden.
3. Tag den indvendige beskyttelseshætte af ved at trække den lige ud for at undgå, at kanylen bøjes og/eller kanylespidsen tager skade.
4. Klargør din penindsprøjtningsenhed ifølge brugsanvisningen til pennen for at forhindre en forkert dosering pga. luft i patronen eller en tilstoppet kanyle. Hvis du ikke kan få lægemidlet til at flyde selv efter flere forsøg, skal du påsætte en ny penkanyle.
5. Indstil dosis af dit lægemiddel.
6. Udfør indsprøjtningen som instrueret af din læge. Pas på ikke at bøje nålen. Indsprøjt langsomt. Træk ikke kanylen ud umiddelbart efter indsprøjtningen. Du må ikke ændre retningen af penkanylen, når den er indført i kroppen, da det kan betyde, at kanylen bøjes eller brækker af.
7. Sæt den ydre beskyttelseshætte på igen.
8. Fjern penkanylen fra penindsprøjtningsenheden efter hver indsprøjtning for at forhindre, at der trænger luft ind i patronen, og at lægemidlet siver ud.

Advarsel: Fjern både den ydre og den indre beskyttelseshætte før injektion. Hvis enten den ydre hætte eller den indvendige beskyttelseshætte ikke fjernes før brug, vil medicinen eller dosen muligvis ikke kunne injiceres, hvilket kan resultere i alvorlige kvæstelser eller død.

CS Návod k použití

1. Sejměte záslepku z jehly určené pro použití s perem.
2. Nasaďte jehlu rovně na injekční pero a pevně ji zašroubujte (2a). Nenasazujte jehlu na pero pod úhlem. Poté sejměte vnější ochrannou krytku a odložte ji stranou (2b). Krytku nevyhazujte. Použijete ji později k sejmutí jehly z injekčního pera.
3. Sejměte vnitřní ochrannou krytku tak, že za ni v přímém směru zatáhnete, abyste zabránili ohnutí jehly a/nebo poškození hrotu jehly.
4. Naplňte injekční pero podle pokynů k použití pera, abyste zabránili nesprávnému dávkování, způsobenému vzduchem v zásobníku nebo ucpanou jehlou. Pokud ani po několika pokusech nepozorujete na výstupu léčivo, vyměňte jehlu pera.
5. Nastavte svoji dávku léčiva.
6. Proveďte aplikaci dávky podle pokynů zdravotníka. Jehlu neohýbejte. Dávku vstřikujte pomalu. Nevytahujte jehlu z kůže ihned po injekci. Neměňte směr zavedení jehly pera, dokud je zavedena v těle, protože by mohlo dojít k jejímu ohnutí nebo rozlomení.
7. Nasaďte zpět vnější ochrannou krytku.
8. Po každé aplikaci sejměte jehlu z injekčního pera a odhoďte ji do odpadu, aby nedošlo k vniknutí vzduchu do zásobníku a vytečení léčiva.

Varování: Před aplikací injekce sejměte vnější i vnitřní ochrannou krytku. Není-li před použitím sejmuta vnější i vnitřní ochranná krytka, nelze lék nebo dávku injekčně aplikovat, což může mít za následek vážnou újmu nebo smrt.

SK Návod na použitie

1. Odstráňte tesnenie z ihly do perového injektora.
2. Zatlačte ihlu priamo na perový injektor a otočte, kým nie je tesne upevnené (2a). Netlačte ihlu do perového injektora pod uhlom. Potom odstráňte vonkajší ochranný kryt a odložte ho (2b). Kryt neodhadzujte. Budete ho potrebovať neskôr na odstránenie ihly z perového injektora.
3. Odstráňte vnútorný ochranný kryt tým, že ho vytiahnete rovno, aby ste zabránili ohnutiu ihly a/alebo poškodeniu hrotu ihly.
4. Pripravte a nastavte perový injektor podľa návodu na použitie perového injektora, aby ste zabránili nesprávnemu dávkovaniu spôsobenému vzduchom v zásobníku alebo upchatou ihlou. Ak po niekoľkých pokusoch nepozorujete tok liečiva, pripojte novú ihlu na perový injektor.
5. Nastavte svoju dávku liečiva.
6. Urobte vpich podľa pokynov vášho poskytovateľa zdravotníckej starostlivosti, neohýbajte ihlu. Vstrekujte pomaly. Nevyťahujte ihlu okamžite po vstreknutí. Nemeňte smer ihly perového injektora v tele, keďže by mohlo dôjsť k ohnutiu alebo zlomeniu ihly.
7. Nasaďte späť ochranný kryt.
8. Odstráňte ihlu z perového injektora po každom vpichnutí, aby ste zabránili vstupu vzduchu do zásobníka a úniku liečiva zo zásobníka.

Výstraha: Pred podaním injekcie odstráňte vonkajší aj vnútorný ochranný kryt. Ak pred použitím neodstránite vonkajší aj vnútorný ochranný kryt, nedôjde k podaniu lieku alebo dávky, čo môže spôsobiť vážne zranenie alebo smrť.

TR Kullanım talimatları

1. Kalem iğnesinin mührünü çıkarın.
2. Kalem iğnesini doğrudan kalem enjektör cihazının üzerine itin ve sıkışana kadar çevirin (2a). Kalem iğnesini eğimli bir açıyla itmeyin. Ardından, koruyucu dış kapağı çıkarın ve kenara koyun (2b). Çöpe atmayın. Bu kapağa daha sonra, kalem iğnesini kalem enjektör cihazından çıkarırken ihtiyacınız olacağını unutmayın.
3. Iğnenin bükülmesini ve/veya iğne ucunun hasar görmesini önlemek için iç koruyucu kapağı düz bir şekilde çekerek çıkarın.
4. Kartuştaki hava veya tıkalı bir iğne nedeniyle hatalı doz verilmesini önlemek için, kalem enjektör cihazınızı kalemin kullanım talimatlarına uygun şekilde hazırlayın. Birkaç denemeden sonra ilaç akışı görülmezse yeni bir kalem iğnesi takın.
5. İlaç dozunuzu ayarlayın.
6. Enjeksiyonu sağlık uzmanınız tarafından belirtilen şekilde yapın, iğneyi bükmeyin. Yavaşça enjekte edin. İğneyi enjeksiyondan hemen sonra çekmeyin. Kalem iğnesi vücudun içindeyken yönünü değiştirmeyin; aksi takdirde iğne bükülebilir veya kırılabilir.
7. Koruyucu dış kapağı yerine takın.
8. Her enjeksiyondan sonra kartuşa hava girmesini ve ilacın sızıntı yapmasını önlemek amacıyla kalem iğnesini kalem enjektör cihazından çıkarın.

Uyarı: Bir enjeksiyon yapmadan önce hem koruyucu dış kapağı hem de koruyucu iç kapağı çıkarın. Kullanımdan önce hem dış kapak hem de koruyucu iç kapak çıkarılmazsa, ilaç veya doz enjekte edilemeyerek ciddi yaralanma ya da ölümle sonuçlanabilir.

LT Naudojimo instrukcijos

1. Nuo injektoriaus adatos nuimkite sandariklį.
2. Tiesiai stumdami ant injektoriaus uždėkite injektoriaus adatą ir pasukdami priveržkite (2a). Injektoriaus adatos nestumkite kampu. Nuimkite ir pasidėkite išorinį apsauginį dangtelį (2b). Dangtelio neišmeskite, nes jo reikės vėliau, nuimant injektoriaus adatą nuo injektoriaus.
3. Nutraukite vidinį apsauginį dangtelį; kad nesulenktumėte adatos ir (arba) nesugadintumėte adatos smaigalio, dangtelį traukite tiesiai.
4. Pripildykite injektorių, laikydamiesi injektoriaus naudojimo instrukcijos, kad dėl kasetėje esančio oro arba užsikimšusios adatos nebūtų nustatyta netinkama dozė. Jeigu po keleto mėginimų vaistas neteka, uždėkite naują injektoriaus adatą.
5. Nustatykite vaisto dozę.
6. Pagal sveikatos priežiūros specialisto nurodymus sušvirkškite vaistą; nesulenkite adatos. Švirkškite lėtai. Sušvirkštę iš karto neištraukite adatos. Nekeiskite į kūną įsmeigtos injektoriaus adatos krypties, nes antraip ji gali sulinkti arba nulūžti.
7. Uždėkite išorinį apsauginį dangtelį.
8. Kad į kasetę nepatektų oro ir neišsilietų vaisto, po kiekvienos injekcijos nuimkite injektoriaus adatą nuo injektoriaus.

Įspėjimas: Prieš injekciją nuimkite ir išorinį, ir vidinį apsauginius dangtelius. Jeigu prieš naudojant nenuimamas ir išorinis, ir vidinis apsauginiai dangteliai, gali nebūti sušvirkšta vaisto arba sušvirkšta ne visa dozė, todėl gali labai pablogėti sveikatos būklė arba ištikti mirtis.

LV Lietošanas instrukcija

1. No pildspalvveida pilnšļirces adatas noņemiet aizsargpapīru.
2. Piespiediet pildspalvveida pilnšļirces adatu tieši uz pildspalvveida pilnšļirces injekcijas ierīces un pagrieziet to līdz galam (2a). Nespiediet pildspalvveida pilnšļirces adatu leņķi. Pēc tam noņemiet ārējo aizsargvāciņu un nolieciet to malā (2b). Neizmetiet. Jums tas būs vajadzīgs vēlāk, lai noņemtu pildspalvveida pilnšļirces adatu no pildspalvveida pilnšļirces injekcijas ierīces.
3. Noņemiet iekšējo aizsargvāciņu, velkot to uz āru; nesalieciet adatu un nesabojājiet adatas galu.
4. Uzpildiet pildspalvveida pilnšļirces injekcijas ierīci saskaņā ar pildspalvveida pilnšļirces lietošanas instrukcijām, lai novērstu nepareizu devu, ko rada kārtridžā esošais gaiss vai nosprostota adata. Ja pēc vairākiem mēģinājumiem zāļu plūsma nav redzama, pievienojiet jaunu pildspalvveida pilnšļirces adatu.
5. Iestatiet zāļu devu.
6. Injicējiet tā, kā noteicis ārsts; saliekt adatu nedrīkst. Ievadiet lēnām. Neizņemiet adatu tūlīt pēc injekcijas. Nemainiet pildspalvveida pilnšļirces adatas virzienu, kamēr tā paliek ķermenī, jo tas var izraisīt adatas saliekšanu vai salaušanu.
7. Nomainiet ārējo aizsargvāciņu.
8. Pēc katras injekcijas noņemiet pildspalvveida pilnšļirces adatu no pildspalvveida pilnšļirces injekcijas ierīces, lai novērstu gaisa iekļūšanu kārtridžā un zāļu noplūdi.

Brīdinājums!: Pirms injekcijas noņemiet gan ārējo, gan iekšējo aizsargvāciņu. Pretējā gadījumā zāles vai devas var netikt ievadītas, un tas var izraisīt nopietnus ievainojumus vai nāvi.

SR Упутство за употребу

1. Скините заптивач са игле за пен.
2. Гурните иглу тако да је поставите право на уређај за убризгавање помоћу пена и заврните чврсто (2a). Немојте гурати иглу за пен под углом. Затим скините спољашњи заштитни поклопац и одложите га са стране (2b). Немојте га бацати. Требаће вам касније за скидање игле за пен са уређаја за убризгавање помоћу пена.
3. Скините унутрашњи заштитни поклопац тако што ћете повући равно да бисте избегли савијање игле и/или оштећење врха игле.
4. Напуните уређај за убризгавање помоћу пена према упутству за употребу пена да бисте спречили погрешно дозирање услед уласка ваздуха у кертриџ или зачепљења игле. Ако после неколико покушаја не видите да лек протиче, поставите нову иглу за пен.
5. Подесите дозу лека.
6. Примените инјекцију према упутству лекара и не савијајте иглу. Убризгавајте полако. Немојте извлачити иглу чим завршите убризгавање. Немојте мењати правац игле за пен док је још у телу јер тако игла може да се савије или поломи.
7. Поново ставите спољашњи заштитни поклопац.
8. После сваке инјекције скините иглу за пен са уређаја за убризгавање помоћу пена да бисте спречили да ваздух уђе у кертриџ и лек исцури.

Упозорење: Пре инјекције скините и спољашњи и унутрашњи заштитни поклопац. Ако не скинете и спољашњи и унутрашњи заштитни поклопац пре употребе, може се десити да не убризгате лек или дозу, а то може довести до озбиљне повреде или смрти.

HU Használati útmutató

1. Távolítsa el a lezárt csomagolást az injekciós tollhoz való tűről.
2. Nyomja az injekciós tollhoz való tűt egyenesen a tollas befecskendező eszköz végébe, és addig forgassa, amíg szorosan nem rögzül (2a). Ne fejtsen ki szögben gyakorolt erőhatást az injekciós tollhoz való tűre. Ezután távolítsa el a külső védőkupakot, és tegye félre (2b). Ne dobja el. Később még szüksége lesz rá, ha el szeretné távolítani az injekciós tollhoz való tűt a tollas befecskendező eszközről.
3. Egyenesen kihúzva távolítsa el a belső védőkupakot oly módon, hogy megakadályozza a tű elhajlását és/vagy a tű hegyének megsérülését.
4. Készítse elő a tollas befecskendező eszközt a toll használati utasítását követve, hogy megakadályozza a patronban rekedt levegő vagy az eldugult tű okozta helytelen adagolást. Ha többszöri próbálkozás után sem indul meg a gyógyszeráramlás, csatlakoztasson új injekciós tollhoz való tűt.
5. Állítsa be a gyógyszeradagját.
6. Az injekció beadását az egészségügyi szakember utasításai szerint végezze, és ne hajlítsa meg a tűt. A beadást lassan kell végrehajtani. Ne húzza ki a tűt azonnal az injekció beadása után. Ne változtassa meg a még a testben lévő injekciós tollhoz való tű irányát, mert ez a tű elhajlását vagy törését okozhatja.
7. Helyezze vissza a külső védőkupakot.
8. Az injekció beadása után mindig távolítsa el az injekciós tollhoz való tűt a tollas befecskendező eszközről, hogy ne jusson levegő a patronba, és ne szivárogjon ki a gyógyszer.

Figyelmeztetés: Az injekció beadása előtt a külső és a belső védőkupakot is el kell távolítani. Ha használat előtt a külső és a belső védőkupak nincs eltávolítva, akkor a gyógyszert vagy adagját nem lehet beadni, ami súlyos, akár halálos sérülést okozhat.

MK Упатства за употреба

1. Отстранете го печатот од иглата за пенкало.
2. Притиснете ја иглата за пенкало право врз пенкалото за инјектирање и вртете ја додека не се прицврсти (2a). Не притискајте ја иглата за пенкало под агол. Потоа отстранете го надворешното заштитно капаче и тргнете го настрана (2б). Не фрлајте го. Ќе ви треба подоцна за да ја отстраните иглата за пенкало од пенкалото за инјектирање.
3. Отстранете го внатрешното заштитно капаче влечејќи го право нанадвор за да се спречи виткање на иглата и/или оштетување на врвот од иглата.
4. Подгответе го пенкалото за инјектирање според упатствата за употреба со цел да се спречи неточно дозирање предизвикано од воздух во патронот или затнување на иглата. Доколку не видите проток на лекот по неколку обиди, прикачете нова игла за пенкалото.
5. Поставете ја дозата на лекот.
6. Извршете го инјектирањето според упатствата на здравствениот работник, не виткајте ја иглата. Инјектирајте бавно. Не повлекувајте ја иглата веднаш по инјектирањето. Не менувајте ја насоката на иглата за пенкало додека е во телото бидејќи ова може да доведе до нејзино виткање или кршење.
7. Заменете го надворешното заштитно капаче.
8. Отстранете ја иглата за пенкало од пенкалото за инјектирање по секое инјектирање за да спречите навлегување на воздухот во патронот и протекување на лекот.

Предупредување: Отстранете ги и надворешното и внатрешното заштитно капаче пред инјектирањето. Ако не ги отстраните и надворешното и внатрешното заштитно капаче пред употреба, лекот или дозата нема да бидат инјектирани што може да доведе со сериозни повреди или смрт.

Symbolisanasto / Symbolordliste / Symbolordlista / Symbolforklaring / Glosář symbolů / Slovník symbolov / Semboller Sözlüğü / Simbolių terminų žodynas / Simbolu glosārijs / Речник симбола / Szimbólumok magyarázata / Речник на симболи

FI Viitteet hankittu mukana toimitettavasta ISO 15223 Lääketieteelliset laitteet – Lääketieteellisten laitteiden merkinnöissä käytettävät symbolit -asiakirjasta. NO Referanser hentet fra ISO 15223, Medisinsk utstyr – Symboler for medisinsk utstyr til bruk på etiketter, som merking og til informasjon. SV Referenser erhållna från ISO 15223 Medicintekniska produkter – Symboler att användas vid märkning av produkt och information till användare. DA Referencer hentet fra ISO 15223-medicinsk udstyr – symboler, der skal anvendes med etiketter til medicinsk udstyr, mærkning og oplysninger, der skal leveres. CS Reference získané z ISO 15223 Zdravotnické prostředky – Značky pro štítky, označování a informace poskytované se zdravotnickými prostředky. SK Odporúčania získané z normy ISO 15223 Zdravotnícke pomôcky – Značky používané na štítkoch zdravotníckych pomôcok, označovanie a poskytovanie informácií. TR Tıbbi cihazlara ilişkin ISO 15223 standartlarından referans alınmıştır. Tıbbi cihaz etiketleri, etiketleme ve bilgilendirme için kullanılacak semboller sağlanacaktır. LT Nuorodos paimtos iš ISO 15223. Medicinos priemonės. Medicinos priemonių etiketės, ženklinimo ir teiktinoje informacijoje vartotini simboliai. LV Atsauces, kas iegūtas no ISO 15223 par medicīniskajām ierīcēm, — simboli, kas jāizmanto kopā ar medicīnisko ierīču etiķetēm, marķēšana un nepieciešamā informācija. SR Референце добијене на основу стандарда за медицинска средства ISO 15223 – Симболи који се користе за обележавање медицинских средстава, обележавање паковања и информације које треба да се доставе. HU Forrás: ISO 15223, Orvostechnikai eszközök – az orvostechnikai eszközök címkéin és tájékoztatóiban használandó szimbólumok. MK Референци добиени од ISO 15223 за медицински уреди – Симболи за употреба со етикети за медицински уреди, ознаки и информации за испорака.

	FI	NO	SV	DA	CS	SK	TR	LT	LV	SR	HU	MK
LOT	Eränumero	Lot nummer	Partinummer	Partinummer	Číslo šarže	Číslo šarže	Lot numarası	Partijos numeris	Partijas numurs	Број партије	Gyártási szám	Број на серија
	Valmistaja	Produsent	Tillverkare	Producent	Výrobce	Výrobca	Üretici	Gamintojas	Ražotājs	Произвођач	Gyártó	Производител
	Viimeinen käyttöpäivä	Brukes før	Bäst före-datum	Sidste anvendelsesdato	Použít do	Použite do	Son kullanma tarihi	Tinkamumo naudoti data	Izlietošanas termiņš	Датум „Употребљиво до“	Felhasználható	Рок на употреба
STERILE R	Steriloitu säteilyttämällä	Sterilisert ved bruk av stråling	Steriliserad med strålning	Steriliseret med stråling	Sterilizováno ozářením	Sterilizované žiarením	Radyasyon kullanılarak sterilize edilmiştir	Sterilizuota švitinant	Sterilizēta, izmantojot apstarošanu	Стерилисано зрачењем	Besugárzással sterilizálva	Стерилизирани со помош на зрачење
REF	Luettelonumero	Katalognummer	Katalognummer	Katalognummer	Katalogové číslo	Katalógové číslo	Katalog numarası	Katalogo numeris	Kataloga numurs	Каталошки број	Katalógusszám	Каталошки број
	Ei saa käyttää uudelleen	Kun til engangsbruk	Får ej återanvändas	Må ikke genbruges	Nepoužívejte opakovaně	Nepoužívajte opakovane	Yeniden kullanmayın	Nenaudoti pakartotinai	Neizmantot atkārtoti	Не користити поново	Nem használható újra	За една употреба
	Tutustu käyttöohjeisiin	Les bruksanvisningen	Läs bruksanvisningen	Se brugsanvisningen	Přečtěte si návod k použití	Preštudujte si návod na použitie	Kullanım talimatlarına başvurun	Žr. naudojimo instrukciją	Skatīt lietošanas instrukciju	Консултовати упутство за употребу	Lásd a használati útmutatót	Консултирајте се со упатствата за употреба
	Huomautus	Forsiktig	Försiktighet	Forsigtig	Upozornění	Upozornenie	Dikkat	Dėmesio	Uzmanību!	Опрез	Vigyázat!	Внимание
	Muiden symbolien selitys:	**Forklaring av andre symboler:**	**Förklaring av andra symboler:**	**Forklaring af andre symboler:**	**Popis dalších symbolů:**	**Vysvetlenie iných symbolov:**	**Diğer sembollerin açıklaması:**	**Kitų simbolių paaiškinimas:**	**Pārējo simbolu skaidrojums:**	**Објашњење других симбола:**	**Az egyéb szimbólumok magyarázata:**	**Објаснување на другите симболи:**
CE 0344	CE-merkki	CE-merke	CE-märkning	CE-mærke	Označení CE	Značka CE	CE işareti	CE ženklas	CE zīme	CE ознака	CE-jelölés	Ознака CE
	Kierrätettävä pakkausmateriaali	Resirkulerbart emballasjemateriale	Återvinningsbart förpackningsmaterial	Genanvendeligt emballagemateriale	Recyklovatelný obal	Recyklovateľný obalový materiál	Geri dönüştürülebilir paketleme malzemesi	Perdirbama pakuotės medžiaga	Pārstrādājams iepakojuma materiāls	Материјал паковања може да се рециклира	Újrahasznosítható csomagolóanyag	Материјал за пакување што може да се рециклира
	Muiden merkkien selitykset:	**Forklaring av andre ord:**	**Förklaring av andra termer:**	**Forklaring af andre begreber:**	**Popis dalších termínů:**	**Vysvetlenie iných výrazov:**	**Diğer terimlerin açıklaması:**	**Kitų terminų paaiškinimas:**	**Citu terminu skaidrojums:**	**Објашњење других појмова:**	**Az egyéb kifejezések magyarázata:**	**Објаснување на другите термини:**
	Ei käytetty luonnonkumilateksia – luonnonkumilateksia ei ole käytetty materiaalina laitteen valmistuksessa.	Ikke produsert med naturgummilateks – det ble ikke brukt naturgummilateks som materiale i fremstillingen av enheten.	Ej tillverkad med naturlig gummilatex – naturlig gummilatex användes inte som material vid tillverkningen av den här enheten.	Ikke fremstillet med naturlig gummilatex – der er ikke brugt naturlig gummilatex som materiale til fremstillingen af denne enhed.	Vyrobeno bez použití přírodního latexu – při výrobě tohoto nástroje nebyl použit přírodní latex jako výrobní materiál.	Pri výrobe nebol použitý prírodný gumový latex – latex nebol použitý ako materiál pri výrobe zariadenia.	Doğal lateksten üretilmemiştir. Cihazın üretiminde malzeme olarak doğal lateks kullanılmamıştır.	Pagaminta nenaudojant natūraliojo kaučiuko lateksо – gaminant priemonę kaip medžiaga nenaudotas natūralusis kaučiuko lateksas.	Nav izgatavots no dabiskā kaučuka lateksa — dabiskā kaučuka latekss nav izmantots kā ierīces ražošanas materiāls.	Не садржи латекс од природне гуме – У производњи овог медицинског средства није коришћен латекс од природне гуме.	Nem természetes gumiból (latexből) készült – természetes gumit (latexet) nem használtak fel alapanyagként az eszköz gyártása során.	Не се направени од природен гумен латекс – не е користен природен гумен латекс при производството на овој уред.
	Täyttää ISO 10993-11 (akuutti systeeminen toksisuus, subakuutti /subkrooninen toksisuus) -standardin	Overholder ISO 10993-11 (akutt systemisk toksisitet, akutt/kronisk toksisitet)	Uppfyller kraven för ISO 10993-11 (akut systemisk toxicitet, subakut /subkronisk toxicitet)	Opfylder ISO 10993-11 (akut systemisk toksicitet, subakut/subkronisk toksicitet)	Splňuje normu ISO 10993-11 (akutní systémová toxicita, subakutní/subchronická toxicita)	Spĺňa normu ISO 10993-11 (Akútna systémová toxicita, subakútna/subchronická toxicita)	ISO 10993-11 (Akut Sistemik Toksisite, Subakut/Subkronik Toksisite) gerekliliklerini karşılar	Atitinka ISO 10993-11 (ūminis sisteminis toksiškumas, apyūmis /apylėtis toksiškumas)	Atbilst standartam ISO 10993-11 (akūta sistēmiskā toksicitāte, subakūtā/subhroniskā toksicitāte)	Испуњава захтеве стандарда ISO 10993-11 (акутна системска токсичност, субакутна/ субхронична токсичност)	Megfelel az ISO 10993-11 szabvány követelményeinek (akut szisztémás toxicitás, szubakut/szubkrónikus toxicitás)	Во согласност е со ISO 10993-11 (акутна системска токсичност, супакутна/супхронична токсичност)

FI

Steriilit, kertakäyttöiset kynäneulat

Tarkoitettu käytettäväksi kynäinjektorin kanssa lääkkeiden ihonalaisiin injektioihin.

HUOMAUTUS: Lue tiivisteestä neulan mittari ja pituus varmistaaksesi, että käytät oikeaa kynäneulaa tai pyydä apua, jos näkösi on heikko. Tee näin, jos olet terveydenhuollon potilasta avustava ammattilainen, hoitaja tai perheenjäsen.

Kuinka valmistaudut injektioon: Valitse ja desinfioi injektiopaikka. Vaihda injektiopaikkaa usein välttääksesi kudoksen koveneminen. Voit injektoida lääkkeen vatsan, pakaroiden tai yläreiden ulkopuolen tai etuosan rasvakudokseen. Injektioita ei suositella käsivarteen tai reiden yläosan sisäpuolella, koska injektion osumisen riski lihakseen on suuri.

Injektiotekniikat: Sinun pitäisi saada injektiopaikka ja tekniikka sinua neuvovan terveydenhuollon ammattilaisen suosituksena.

Suositus: Injektio ihopoimulla 90°:n kulmassa. On suositeltavaa, että injektoit ihopoimuun pystysuunnassa (90°:n kulma) estääksesi liian syvän injektion ja osumisen lihaskudokseen. Tee ihopoimu injektiota tehdessäsi puristamalla ihoa peukalon ja etusormen väliin ja vältä vetämästä lihasta ylöspäin. Injektio ihopoimulla 45°:n kulmassa. Tätä tekniikkaa suositellaan vain, jos sinulla on erittäin vähän ihonalaista rasvakudosta. Minimikulman pitäisi olla 45°. Jos kulma on alle 45°, lääke ei ehkä tavoita ihonalaista rasvakudosta ja tuloksena voi olla pistokohtaan syntyvä mustelma tai uurre. **Injektio ilman ihopoimua 90°:n kulmassa:** Jos ihonalainen rasvakudoksesi on hyvin paksu, voit tehdä injektion ilman ihopoimua. Kun et käytä ihopoimua, on suositeltavaa, että injektoit 90°:n kulmassa ja että valitset lyhyen tai keskipitkän neulan (enintään 6 mm).

Katso seuraavasta taulukosta ehdotettu neulan pituus iän ja BMI:n mukaan:

IKÄ	BMI	NEULAN PITUUS*	
		Ilman ihopoimua, suora injektio	Ihopoimun kanssa, injektio kulmassa tai suoraan
Lapset < 12 Erittäin hoikat aikuiset	kaikki	4mm, 5mm, 6mm	6mm
Teini-ikäiset (12–18 -vuotiaat)	keskimääräinen	4mm, 5mm, 6mm	8mm
	ylipaino (BMI > 25)	4mm, 5mm, 6mm	8mm, 10mm
Aikuiset	keskimääräinen	4mm, 5mm, 6mm, 8mm	8mm
	ylipaino (BMI > 25)	4mm, 5mm, 6mm, 8mm	8mm, 10mm, 12mm**

** Pyydä terveydenhoitoalan ammattilaiselta apua sopivanpituisen neulan, injektiotekniikan ja injektiopaikan valitsemiseen.*
*** Suositellaan myös ihmisille, jotka injektoivat suuren annoksen tai joilla on rajoittunut sormінäppäryys tai vahvuus.*

Huomautus:

Vältä infektioita. Kynäneuloja ei saa käyttää uudelleen tai yhteisesti muiden käyttäjien kanssa. Älä käytä kynäneuloja, jos yksittäinen pakkaus on vahingoittunut tai jos tiiviste puuttuu tai neula on vaurioitunut. Vältä tahattomia neulanpistoja pitäytymällä käsittelemästä jonkun toisen kynäneuloja. Neulat ovat kertakäyttöisiä, ja ne tulee hävittää turvallisesti paikallisten määräysten mukaisesti. Ei lasten ulottuville ilman aikuisen valvontaa.

Irrota sisäsuojakorkki vetämällä sitä suoraan, niin että vältät taivuttamasta neulaa.

Pyydä terveydenhoitoalan ammattilaiselta apua sopivanpituisen neulan ja injektiotekniikan valitsemiseen. Noudata käyttöohjeita, kynäinjektioilaitteen erityisiä säilytys- ja käsittelysuosituksia sekä potilaille suunnattua lääkettä koskevaa tiedotuslehtistä. Hakeudu välittömästi lääkärin hoitoon, jos sinulla on terveyteen liittyvä huolenaihe.

Jos laitteen käytön yhteydessä havaitaan mikä tahansa vaaratapahtuma, siitä on ilmoitettava tapauksen mukaan valmistajalle ja paikallisille toimivaltaisille tahoille / valtion virastoille.

NO

Sterile nåler til engangsbruk

Beregnet til bruk med injeksjonspenner for subkutan legemiddelinjeksjon.

MERK: Kontroller nålestørrelsen og lengden på forseglingen, slik at du er sikker på at du bruker riktig nål, eller spør om hjelp hvis du har nedsatt syn. Dette skal du også gjøre dersom du er helsepersonell, en omsorgsperson eller et familiemedlem som hjelper en pasient.

Kjørgjøring før injeksjon: Velg injeksjonssted og desinfiser. Bytt injeksjonssted ofte, slik at du unngår å danne hardt vev. Du kan injisere legemiddel i fettvevet i magen, i rumpa eller på utsiden av eller foran på øverste del av låret. Det anbefales ikke å injisere i overarmen eller på innsiden av øverste del av låret, da det på disse områdene er lett at du treffer en muskel.

Injeksjonsteknikker: Du bør få anbefalinger om injeksjonssted og -teknikk fra helsepersonell.

Anbefaling: Injeksjon i en hudfold i 90 graders vinkel. Det anbefales at du setter pennen vertikalt i en hudfold (i 90 graders vinkel) for å forhindre at stikket blir for dypt og dermed treffer muskelvevet. Bruk tommelen og pekefingeren og ta tak i en hudfold som du skal sette injeksjonen i. Ikke «trekk opp» muskelen. Injeksjon i en hudfold i 45 graders vinkel. Denne injeksjonsteknikken anbefales kun hvis du har svært lite underhudsfett. Minste injiseringsvinkel bør være 45 grader. Hvis vinkelen er mindre enn 45 grader, kan det være at legemidlet ikke når frem til underhudsfettet og føre til striper og blåmerker på injeksjonsstedet. **Injeksjon uten hudfold i 90 graders vinkel:** Hvis du har et svært tykt lag med underhudsfett, kan du injisere direkte i huden u

CS

Sterilní jednorázové jehly pro injekční pero

Určeno k použití s injekčními pery pro podkožní injekční aplikaci léčiv.

POZNÁMKA: Přečtěte si, jakou velikost jehly a délku záslepky máte použít, aby bylo jisté, že pro pero používáte správnou jehlu. Pokud máte potíže se zrakem, požádejte o pomoc. Stejně postupujte, pokud jste zdravotník, ošetřovatel nebo člen rodiny, který pomáhá pacientovi.

Jak se připravit na injekci: Vyberte místo vpichu a vydezinfikujte jej. Místa vpichu často měňte, aby nedošlo k zatvrdnutí tkáně. Léčivo můžete aplikovat do tukové tkáně břicha, hýždí nebo na vnější stranu stehna či zepředu do horní části stehna. Nedoporučuje se podávat injekce do horní části paže nebo na vnitřní stranu stehna, protože v takovém případě je vysoké riziko, že by mohlo dojít k podání do svalu.

Techniky podání injekce: Místo vpichu a techniku podání injekce vám doporučí váš zdravotník.

Doporučení: Injekce do kožní řasy pod úhlem 90°. Doporučuje se, abyste podávali injekce do kožní řasy ve svislém směru (pod úhlem 90°), abyste neaplikovali injekci příliš hluboko a nepodali ji do svalové tkáně. Abyste při injekci vytvořili kožní řasu, sevřete kůži mezi palec a ukazovák a nevytahujte sval. Injekce do kožní řasy pod úhlem 45°. Tato technika podání injekce se doporučuje pouze v případě, že máte velmi málo podkožní tukové tkáně. Minimální úhel by měl být 45°. Pokud je úhel menší než 45°, léčivo se nemusí dostat do podkožní tukové tkáně a v místě vpichu by mohla vzniknout jizva nebo podlitina. **Injekce bez kožní řasy pod úhlem 90°:** pokud je vrstva podkožní tukové tkáně velmi silná, můžete injekci podat bez vytvoření kožní řasy. Jestliže nevytvoříte kožní řasu, doporučuje se zavádět jehlu pod úhlem 90° a zvolit krátkou jehlu nebo jehlu střední délky (do 6 mm).

Pro zjištění navrhované délky jehly dle vašeho věku a BMI viz tabulka níže:

VĚK	BMI	DÉLKA JEHLY*	
		Bez kožní řasy, rovný vpich	S kožní řasou,vpich pod úhlem nebo rovný vpich
Děti < 12 Velmi štíhlí dospělí	všichni	4mm, 5mm, 6mm	6mm
Dospívající (12–18 let)	průměr	4mm, 5mm, 6mm	8mm
	nadváha (BMI > 25)	4mm, 5mm, 6mm	8mm, 10mm
Dospělí	průměr	4mm, 5mm, 6mm, 8mm	8mm
	nadváha (BMI > 25)	4mm, 5mm, 6mm, 8mm	8mm, 10mm, 12mm**

** Požádejte zdravotníka, aby vám pomohl vybrat vhodnou délku jehly, injekční techniku a místo injekce.*
*** Doporučuje se také osobám aplikujícím velké injekční dávky nebo při omezení zručnosti/síly.*

Upozornění:

Zabraňte infekcím. Jehly pro injekční pera nepoužívejte opakovaně ani je s nikým nesdílejte. Nepoužívejte jehly pro pera, pokud je individuální obal poškozený, chybí ochranná záslepka nebo pokud se jehla zdá být poškozená. Aby nedošlo k neúmyslnému popíchání jehlou, nikdy nemanipulujte s jehlami z pera jiné osoby. Jehly pro injekční pera jsou určeny pouze pro jednorázové použití a je nutné je likvidovat bezpečným způsobem v souladu s místními předpisy. Uchovávejte mimo dosah dětí, nejsou-li pod dohledem dospělé osoby.

Sejměte vnitřní ochrannou krytku tak, že za ni v přímém směru zatáhnete, abyste zabránili ohnutí jehly a/nebo poškození hrotu jehly.

Požádejte zdravotníka, aby vám pomohl vybrat vhodnou délku jehly a aplikační techniku. Postupujte v souladu s pokyny k použití, specifickými doporučeními pro skladování a manipulaci s injekčním perem a příbalovým letákem k léčivu. Vyhledejte okamžitou lékařskou pomoc, pokud máte jakékoli obavy ohledně svého zdravotního stavu.

Každý závažný incident, ke kterému došlo v souvislosti s tímto nástrojem, má být oznámen výrobci a příslušným místním orgánům / kompetentním orgánům státní správy.

SK

Sterilné, jednorazové ihly do perového injektora

Určené na použitie s perovým injektorom na podkožné injekcie liečiv.

POZNÁMKA: Prečítajte si hrúbku a dĺžku ihly na tesnení, aby ste sa ubezpečili, že používate správnu ihlu do perového injektora alebo požiadajte o pomoc, ak máte zhoršený zrak. Urobte tak aj v prípade, ak ste poskytovateľom zdravotníckej starostlivosti, ošetrovateľom alebo rodinným príslušníkom, ktorý pomáha pacientovi.

Ako sa pripraviť na injekciu: Vyberte a dezinfikujte miesto podania injekcie. Meňte často miesto vpichu, aby ste zabránili stvrdnutiu tkaniva. Môžete podať liečivo do tukového tkaniva brucha, zadku alebo do vonkajšej strany alebo prednej strany hornej časti stehna. Injekcie do hornej časti ramena alebo do vnútornej strany hornej časti stehna sa neodporúčajú, pretože riziko vstreku injekcie do svalu je vysoké.

Techniky injekcie: Miesto a techniku injekcie by vám mal odporučiť váš poskytovateľ zdravotníckej starostlivosti.

Odporúčanie: Injekcia s kožným záhybom pod uhlom 90°. Odporúčame, aby ste urobili vpich do kožného záhybu vertikálne (pod uhlom 90°), aby ste predišli príliš hlbokému vstreknutiu a zasiahnutiu svalového tkaniva. Ak chcete pri injekcii vytvoriť kožný záhyb, uchopte kožu medzi palcom a ukazovákom a nevytiahnite sval. Injekcia s kožným záhybom pod uhlom 45°. Táto technika injekcie sa odporúča iba vtedy, ak máte veľmi málo podkožného tukového tkaniva. Minimálny uhol by mal byť 45°. Ak je uhol menší ako 45°, liečivo sa nemusí dostať do podkožného tukového tkaniva a v mieste vpichu môže vzniknúť kontúzia alebo podliatina. **Injekcia bez kožného záhybu pod uhlom 90°:** ak je vaša vrstva podkožného tukového tkaniva veľmi hrubá, môžete vykonať vpich bez kožného záhybu. Ak nepoužívate kožný záhyb, odporúčame vpich pod uhlom 90° a vybrať krátku alebo strednú dĺžku ihly (max. 6 mm).

Navrhovanú dĺžku ihly podľa vášho veku a BMI nájdete v nasledujúcej tabuľke:

VEK	BMI	DĺŽKA IHLY*	
		Bez kožného záhybu, injekcia vertikálne	S kožným záhybom, injekcia pod uhlom alebo vertikálne
Deti < 12 Veľmi štíhli dospelí	všetci	4mm, 5mm, 6mm	6mm
Dospievajúci (12 – 18 rokov	priemerné	4mm, 5mm, 6mm	8mm
	nadváha (BMI > 25)	4mm, 5mm, 6mm	8mm, 10mm
Dospelí	priemerné	4mm, 5mm, 6mm, 8mm	8mm
	nadváha (BMI > 25)	4mm, 5mm, 6mm, 8mm	8mm, 10mm, 12mm**

** Ak potrebujete pomoc pri výbere vhodnej dĺžky ihly, techniky injekcie a miesta, poraďte sa so svojím poskytovateľom zdravotníckej starostlivosti.*
*** Odporúča sa aj pre osoby, ktorým sú podávané veľké dávky alebo osoby s obmedzenou obratnosťou/silou.*

Upozornenie:

Zabráňte infekciám. Ihly do perového injektora nepoužívajte opakovane ani nepoužívajte ihly iných pacientov. Nepoužívajte ihly do perového injektora, ak je poškodený jednotlivý obal alebo ak chýba tesnenie alebo ak sa zdá, že ihla je poškodená. Aby ste sa vyhli náhodným vpichom, nikdy nemanipulujte s ihlami do perových injektorov iných pacientov. Ihly do perového injektora sú len na jedno použitie a mali by byť bezpečne zneškodnené v súlade s miestnymi predpismi. Uchovávajte mimo dosahu detí bez dozoru dospelých.

Odstráňte vnútorný ochranný kryt tým, že ho vytiahnete rovno, aby ste zabránili ohnutiu ihly a/alebo poškodeniu hrotu ihly.

Ak potrebujete pomoc pri výbere vhodnej dĺžky ihly a techniky injekcie, poraďte sa so svojím poskytovateľom zdravotníckej starostlivosti. Postupujte podľa návodu na použitie, dodržiavajte odporúčania ma skladovanie a manipuláciu s vašim perovým injektorom a prečítajte si písomnú informáciu pre používateľa daného liečiva. Okamžite vyhľadajte lekársku pomoc, ak máte nejaké zdravotné problémy.

Akýkolvek vážny incident, ktorý sa vyskytol vo vzťahu k zariadeniu, by mal byť hlásený výrobcovi a miestnym príslušným orgánom/vládnym agentúram.

TR

Steril, tek kullanımlık kalem iğneleri

Deri altına ilaç enjeksiyonu için kalem enjektör cihazları ile birlikte kullanıma yöneliktir.

NOT: Size en uygun kalem iğnesini kullandığınızdan emin olmak için mühür üzerinde yazılı iğne numarası ve uzunluğunu okuyun veya görme bozukluğunuz varsa bu değerleri okumak için yardım isteyin. Sağlık çalışanı, bakıcı veya bir hastaya yardım eden aile ferdiyseniz de aynısını yapın.

Enjeksiyona hazırlanma: Enjeksiyon bölgesini seçip dezenfekte edin. Doku sertleşmesini önlemek için enjeksiyon bölgesini sık sık değiştirin. Ilacı karında, kalçada veya üst uyluğun dış tarafında veya önünde bulunan yağlı dokuya enjekte edebilirsiniz. Kas içerisine enjeksiyon riski yüksek olduğundan, üst kola veya üst uyluğun iç tarafına enjeksiyon önerilmez.

Enjeksiyon teknikleri: Enjeksiyon bölgesi ve tekniğini, size sağlık uzmanınızın önermesi gerekir.

Öneri: Katlanmış deriye 90° açıyla enjeksiyon. Aşırı derine enjeksiyonu ve kas dokusuna çarpmayı önlemek için, katlanmış deriye dikey enjeksiyon (90° açıyla) yapmanız önerilir. Enjeksiyon sırasında deriyi katlamak için, deriyi baş parmağınız ve işaret parmağınızın arasına alıp sıkın ve kası çekmeyin. Katlanmış deriye 45° açıyla enjeksiyon. Bu enjeksiyon tekniği, ancak çok az deri altı yağ dokunuz varsa önerilir. Minimum açı 45° olmalıdır. Açı 45°'den azsa, ilaç deri altı yağ dokusuna ulaşmayabilir ve enjeksiyon bölgesinde kızarma veya morarmaya yol açabilir. **Deriyi katlamadan 90° açıyla enjeksiyon:** Deri altı yağ dokunuz çok kalınsa deriyi katlamadan enjeksiyon yapabilirsiniz. Deriyi katlamıyorsanız 90° açıyla enjeksiyon yapmanız ve kısa veya orta boy iğne (en fazla 6 mm) seçmeniz önerilir.

Aşağıdaki tabloda yaşınıza ve beden kitle endeksinize (BMI) göre tavsiye edilen iğne uzunluğunu görebilirsiniz:

YAŞ	BMI	İĞNE UZUNLUĞU*	
		Deriyi katlamadan, düz enjeksiyon	Deriyi katlayarak, açılı veya düz enjeksiyon
12 yaş altı çocuklar Çok zayıf yetişkinler	tümü	4mm, 5mm, 6mm	6mm
Ergenler (12-18 yaş)	ortalama	4mm, 5mm, 6mm	8mm
	aşırı kilolu (BMI>25)	4mm, 5mm, 6mm	8mm, 10mm
Yetişkinler	ortalama	4mm, 5mm, 6mm, 8mm	8mm
	aşırı kilolu (BMI>25)	4mm, 5mm, 6mm, 8mm	8mm, 10mm, 12mm**

** Size uygun iğne uzunluğunu, enjeksiyon tekniğini ve bölgesini seçerken sağlık uzmanınızdan yardım isteyin.*
*** Büyük dozajlar enjekte eden veya el becerisi/kuvveti sınırlı kişiler için de önerilir.*

Dikkat:

Enfeksiyonlardan kaçının. Kalem iğnelerini yeniden kullanmayın ya da başkasıyla paylaşmayın. Paket hasar görmüşse ya da mühür eksikse veya iğne hasarlı görünüyorsa kalem iğnelerini kullanmayın. Kazayla iğne batmasını önlemek için hiçbir zaman başka birisine ait kalem iğnelerini tutmayın. Kalem iğneleri tek kullanımlıktır ve güvenlik göz önünde bulundurularak yerel düzenlemelere uygun şekilde imha edilmelidir. Yetişkin gözetimi altında olmayan çocuklardan uzak tutun.

İğnenin bükülmesini ve/veya iğne ucunun hasar görmesini önlemek için iç koruyucu kapağı düz bir şekilde çekerek çıkarın.

Size uygun iğne uzunluğunu ve enjeksiyon tekniğini seçerken sağlık uzmanınızdan yardım isteyin. Kalem enjektör cihazınızın kullanım talimatlarına, özel depolama ve taşıma önerilerine ve ilacın hasta bilgileri kitapçığına uyun. Sağlıkla ilgili herhangi bir endişeniz olursa hemen tıbbi yardım isteyin.

Cihazla ilgili olarak gerçekleşebilecek ciddi kazalar, üreticiye ve yerel yetkili makamlara/devlet kurumlarına bildirilmelidir.

LT

Sterilios, vienkartinio naudojimo injektoriaus adatos

Skirtos naudoti su injektorių koteliais vaistams švirkšti po oda.

PASTABA. Kad įsitikintumėte, jog naudojate tinkamą injektoriaus adatą, perskaitykite ant sandariklio nurodytą adatos dydį ir ilgį; jeigu jūsų regėjimas susilpnėjęs, paprašykite pagalbos. Tai padarykite ir tuo atveju, jeigu esate sveikatos priežiūros specialistas, prižiūrėtojas arba pacientui padedantis šeimos narys.

Kaip pasiruošti injekcijai: Pasirinkite ir išdezinfekuokite injekcijos vietą. Kad audiniai nesukietėtų, dažnai keiskite injekcijos vietą. Vaistą galima sušvirkšti į pilvo, sėdmenų arba šlaunies viršutinės dalies išorinės ar priekinės pusės riebalinius audinius. Į žastą arba šlaunies viršutinės dalies vidinę pusę švirkšti nerekomenduojama, nes yra didelis pavojus sušvirkšti į raumenis.

Injekcijos metodai: Injekcijos vietą ir metodą jums turėtų rekomenduoti sveikatos priežiūros specialistas.

Rekomendacija: Injekcija į odos klostę 90° kampu. Rekomenduojama į odos klostę švirkšti vertikaliai (90° kampu), kad nebūtų švirkščiama pernelyg giliai ir nebūtų pasiektas raumens audinys. Kad švirkšdami sudarytumėte odos klostę, nykščiu ir smiliumi suimkite odą ir netraukite raumens. Injekcija į odos klostę 45° kampu. Šis injekcijos metodas rekomenduojamas tik esant labai mažai poodinio riebalinio audinio. Mažiausiasis kampas turi būti 45°. Jeigu kampas mažesnis kaip 45°, vaistas gali nepasiekti poodinio riebalinio audinio, todėl gali ištinti injekcijos vieta arba joje susidaryti kraujosruva. **Injekcija 90° kampu, nesudarant odos klostės.** Jeigu turite labai storą poodinio riebalinio audinio sluoksnį, vaistą galite švirkšti nesudarydami odos klostės .Jeigu nesudarote odos klostės, rekomenduojama švirkšti 90° kampu ir pasirinkti trumpą arba vidutinio ilgio adatą (iki 6 mm).

Lentelėje nurodytas rekomenduojamas adatos ilgis atsižvelgiant į amžių ir KMI.

AMŽIUS	KMI	ADATOS ILGIS*	
		Be odos klostės, injekcija stačiu kampu	Su odos kloste, injekcija pakreipus arba stačiu kampu
< 12 metų vaikai Labai liekni suaugusieji	visi	4mm, 5mm, 6mm	6mm
Paaugliai (12–18 metų)	vidutinis	4mm, 5mm, 6mm	8mm
	antsvoris (KMI > 25)	4mm, 5mm, 6mm	8mm, 10mm
Suaugusieji	vidutinis	4mm, 5mm, 6mm, 8mm	8mm
	antsvoris (KMI > 25)	4mm, 5mm, 6mm, 8mm	8mm, 10mm, 12mm**

** Prireikus pagalbos renkantis tinkamą adatos ilgį, injekcijos metodą ir vietą, tarkitės su sveikatos priežiūros specialistu.*
*** Taip pat rekomenduojama švirkščiant didelę dozę arba riboto rankų miklumo ir (arba) stiprumo asmenims.*

Dėmesio.

Saugokitės infekcijų. Injektoriaus adatų nenaudokite pakartotinai ir nesidalykite su kitais. Injektoriaus adatų nenaudokite, jeigu pažeista atskira pakuotė, nėra sandariklio arba adata atrodo sugadinta. Kad netyčia nejsidurtumėte, netvarkykite kito asmens injektoriaus adatų. Injektoriaus adatos skirtos naudoti tik vieną kartą ir turi būti saugiai šalinamos pagal vietinių teisės aktų reikalavimus. Laikykite suaugusiųjų neprižiūrimiems vaikams nepasiekiamoje vietoje.

Nutraukite vidinį apsauginį dangtelį; kad nesulenktumėte adatos ir (arba) nesugadintumėte adatos smaigalio, dangtelį traukite tiesiai.

Rinkdamiesi tinkamo ilgio adatą ir injekcijos atlikimo techniką paprašykite sveikatos priežiūros specialisto patarimo. Laikykitės injektoriaus naudojimo instrukcijos, specialiųjų laikymo bei tvarkymo rekomendacijų ir pacientams skirtos vaisto informacijos lapelyje pateiktų nurodymų. Jeigu patiriate bet kokių sveikatos problemų, nedelsdami kreipkitės į gydytoją.

Apie visus rimtus incidentus, įvykusius naudojant priemonę, būtina pranešti gamintojui ir vietinėms kompetentingoms įstaigoms (valstybinėms agentūroms) pagal taikomas procedūras.

LV

Sterilas, vienreiz lietojamas pildspalvveida pilnšļirces adatas

Paredzēta lietošanai ar pildspalvveida pilnšļirces injekcijas ierīcēm zāļu subkutānai ievadīšanai.

PIEZĪME. Izlasiet adatas izmēru un garumu uz blīvējuma, lai pārliecinātos, vai izmantojat pareizu pildspalvveida pilnšļirces adatu, vai ļūdziet palīdzību, ja jums ir redzes traucējumi. Rīkojieties tāpat, ja esat veselības aprūpes speciālists, aprūpētājs vai ģimenes loceklis, kas palīdz pacientam.

Kā sagatavoties injekcijai: Izvēlieties un dezinficējiet injekcijas vietu. Bieži mainiet injekcijas vietu, lai izvairītos no audu sacietēšanas. Jūs varat injicēt zāles vēdera, sēžamvietas vai augšstilba ārējās daļas vai priekšpuses taukaudos. Nav ieteicams injicēt augšdelmā vai augšstilba iekšpusē, jo pastāv paaugstināts risks injicēt zāles muskuļos.

Injicēšanas metodes: Injekcijas vieta un metode ir jāiesaka veselības aprūpes speciālistam.

Ieteikums: Injekcija ādas krokā 90° leņķī. Ieteicams injicēt ādas krokā vertikāli (90° leņķī), lai novērstu pārāk dziļu injekciju un neskartu muskuļu audus. Lai injicētu izveidotu ādas kroku, satveriet ādu starp īkšķi un rādītājpirkstu un nevelciet muskuļus uz augšu. Injekcija ādas krokā 45° leņķī. Šī injicēšanas metode ir ieteicama tikai tad, ja zemādas taukaudu ir ļoti maz. Minimālajam leņķim jābūt 45°. Ja leņķis ir mazāks par 45°, zāles var neiekļūt zemādas taukaudos un injekcijas vietā var rasties čulgas vai sasitumi. **Injekcija 90° leņķī, neizveidojot ādas kroku:** ja jūsu zemādas taukaudu slānis ir ļoti biezs, varat veikt injekciju, neizveidojot ādas kroku. Ja neizveidojat ādas kroku, ieteicams injicēt 90° leņķī un izvēlēties īsu vai vidēja garuma adatu (līdz 6 mm).

Tālāk tabulā ir norādīts ieteicamais adatas garums atbilstoši vecumam un ĶMI:

VECUMS	ĶMI	ADATAS GARUMS*	
		Bez ādas krokas, injekcija taisnā leņķī	Ar ādas kroku, injekcija slīpā vai taisnā leņķī
Bērni < 12 Ļoti slaidi pieaugušie	visi	4mm, 5mm, 6mm	6mm
Pusaudži (12–18 gadi)	vidējs	4mm, 5mm, 6mm	8mm
	liekais svars (ĶMI > 25)	4mm, 5mm, 6mm	8mm, 10mm
Pieaugušie	vidējs	4mm, 5mm, 6mm, 8mm	8mm
	liekais svars (ĶMI > 25)	4mm, 5mm, 6mm, 8mm	8mm, 10mm, 12mm**

** Versieties pie veselības aprūpes speciālista, lai saņemtu palīdzību saistībā ar pareizo adatas garumu, injicēšanas metodi un vietu.*
*** Ieteicams arī cilvēkiem, kuriem injicē lielas devas vai kuriem ir ierobežota veiklība/izturība.*

Uzmanību!

Izvairieties no infekcijām. Nelietojiet pildspalvveida pilnšļirces adatas atkārtoti un nedalieties ar tām. Nelietojiet pildspalvveida pilnšļirces adatas, ja atsevišķais iepakojums ir bojāts, trūkst blīvējuma vai ir bojāta adata. Nekad nelietojiet citu cilvēku pildspalvveida pilnšļirces adatas. Pildspalvveida pilnšļirces adatas ir paredzētas tikai vienreizējai lietošanai un jāizņicina saskaņā ar vietējiem noteikumiem. Uzglabāt bērniem nepieejamā vietā pieaugušo uzraudzībā.

Noņemiet iekšējo aizsargvāciņu, velkot to uz āru; nesalieciet adatu un nesabojājiet adatas galu.

Lai izvēlētos pareizo adatas garumu un injekcijas metodi, sazinieties ar ārstu. Ievērojiet pildspalvveida injektora lietošanas instrukcijas, īpašos glabāšanas un apstrādes ieteikumus un zāļu lietošanas instrukciju. Ja rodas kādas problēmas ar veselību, nekavējoties meklējiet medicīnisko palīdzību.

Par visiem nopietnajiem starpgadījumiem, kas notikuši saistībā ar ierīci, jāziņo ražotājam un attiecīgi vietējām kompetentajām iestādēm/valdības aģentūrām.

SR

Стерилне игле за пен за једнократну употребу

Предвиђено за употребу са уређајима за убризгавање помоћу пена рада поткожног убризгавања лекова.

НАПОМЕНА: Прочитајте величину и дужину игле са заптивача да бисте се уверили да користите иглу за пен која вам одговара или затражите помоћ ако имате проблема са видом. Урадите то и ако сте пружалац здравствене неге, негователј или члан породице који помаже пацијенту.

Како да се припремите за инјекцију: Изаберите место за инјекцију и дезинфикујте га. Често мењајте место инјекције да бисте спречили стврдњавање ткива. Лек можете да убризгате у масно ткиво абдомена, задњице, спољне или предње стране горњег дела бутине. Не препоручује се давање инјекција у надлактицу или унутрашњу страну горњег дела бутине због високог ризика од убризгавања у мишић.

Технике убризгавања: Место и технику убризгавања треба да вам препоручи лекар.

Препорука: Убризгавање у кожни набор под углом од 90°. Препоручује се да дајете инјекцију у кожни набор вертикално (под углом од 90°) да бисте спречили предубоко убризгавање и допирање до мишићног ткива. Да бисте направили кожни набор при убризгавању, ухватите кожу палцем и кажипрстом и немојте повлачити мишић. Убризгавање у кожни набор под углом од 45°. Ова техника убризгавања се препоручује само када имате веома малу количину поткожног масног ткива. Угао треба да буде најмање 45°. Ако је угао мањи од 45°, лек можда неће стићи до поткожног масног ткива, а на кожи се може појавити модрица или масница. **Убризгавање под углом од 90° без кожног набора:** Ако имате веома дебео слој поткожног масног ткива, можете дати инјекцију и без кожног набора. Када не примењујете кожни набор, препоручује се да убризгавате под углом од 90° и да изаберете иглу мале или средње дужине (до 6 mm).

У табели испод погледајте предложене дужине игле према старости и BMI (Body Mass Index – индекс телесне масе):

СТАРОСТ	BMI	ДУЖИНА ИГЛЕ*	
		Без кожног набора, убризгавање право	Са кожним набором, убризгавање право или под углом
Деца <12 Веома мршави одрасли	сви	4mm, 5mm, 6mm	6mm
Тинејџери (12–18 година)	просечни	4mm, 5mm, 6mm	8mm
	прекомерне тежине (BMI>25)	4mm, 5mm, 6mm	8mm, 10mm
Одрасли	просечни	4mm, 5mm, 6mm, 8mm	8mm
	прекомерне тежине (BMI>25)	4mm, 5mm, 6mm, 8mm	8mm, 10mm, 12mm**

** Затражите помоћ лекара при избору одговарајуће дужине игле, као и технике убризгавања и места инјекције.*
*** Препоручује се и за особе које убризгавају велике дозе или особе ограничене стретности/снаге.*

Опрез:

Избегавајте инфекције. Немојте поново користити ни делити игле за пен. Немојте користити игле за пен ако је појединачно паковање оштећено, ако недостаје заптивач или ако игла изгледа као да је оштећена. Никада не користите туђе игле за пен да бисте избегли случајно пробијање коже иглом. Игле за пен су предвиђене само за једнократну употребу и треба да се безбедно одлажу у отпад у складу са локалним прописима. Држите ван домета деце без родитељског надзора.

Скините унутрашњи заштитни поклопац тако што ћете повући равно да бисте избегли савијање игле и/или оштећење врха игле.

Затражите помоћ лекара при избору одговарајуће дужине игле и технике убризгавања. Пратите упутство за употребу, специфичне препоруке за складиштење уређаја за убризгавање помоћу пена и руковање њим и информације за пацијенте са листића о леку. Уколико имате било какве здравствене недоумице, одмах се обратите лекару.

Све озбиљне инциденте који су се десили у вези са медицинским средством пријавити произвођачу и локалном надлежном органу/државној служби како је већ примењиво.

HU

Steril, injekciós tollhoz való tűk egyszeri használatra

Gyógyszerek szubkután injekcióban való alkalmazására szolgáló tollas befecskendező eszközzel történő használatra szolgál.

FONTOS TUDNIVALÓ: Olvassa le a lezárt csomagoláson feltüntetett tűátmérőt és -hosszt, megbizonyosodva arról, hogy az Önnek megfelelő injekciós tollhoz való tűt használja, vagy kérjen segítséget, ha látássérült. Akkor is így járjon el, ha Ön egészségügyi szakember, a beteg gondviselője vagy a beteget segítő családtag.

Előkészületek az injekció beadása előtt: Válassza ki és fertőtlenítse az injekció beadási helyét. Gyakran váltogassa az injekció beadási helyét a szövetkeményedés elkerülése érdekében. A gyógyszert a has, a fenék, illetve a felső comb külső oldalán vagy felülső részén lévő zsírszövetbe fecskendezheti. A felkarba vagy a felső comb belső oldalába nem ajánlatos beadni az injekciót, mivel nagy a kockázata annak, hogy az injekció izomba jut.

Az injekció beadási módszerei: Az injekció beadási helyére és a beadási módszerre az egészségügyi szakember tesz javaslatot.

Javaslat: Az injekciót 90°-os szögben adja be a bőrredőbe. Javasoljuk, hogy függőlegesen (90°-os szögben) adja be az injekciót a bőrredőbe, ezáltal az injekció nem hatol túl mélyre, és az izomszövetnek ütődést is kiküszöbölheti. Az injekció beadásakor a bőrredő kialakításához szorítsa a bőrt a hüvelykujja és a mutatóujja közé, de közben ne húzza fel az izmot. Az injekciót 45°-os szögben adja be a bőrredőbe. Ez az injekcióbeadási módszer csak akkor javasolt, amikor nagyon kevés a bőr alatti zsírszövet. A minimálisan megkövetelt szög 45°. Ha a szög kisebb, mint 45°, előfordulhat, hogy a gyógyszer nem éri el a bőr alatti zsírszövetet, és sebi vagy zúzódás képződik az injekció beadási helyén. **Injekcióbeadás 90°-ban, bőrredő képzése nélkül:** ha a bőr alatti zsírszövetréteg nagyon vastag, akkor bőrredő nélkül is beadhatja az injekciót. Ha nem használ bőrredőt, javasoljuk, hogy 90°-os szögben adja be az injekciót, és rövid vagy közepes hosszúságú (legfeljebb 6 mm-es) tűt válasszon.

Az életkor és a BMI szerint javasolt tűhossz tekintetében lásd az alábbi táblázatot:

ÉLETKOR	BMI	TŰHOSSZ*	
		Bőrredő nélkül, egyenesen beadott injekció	Bőrredővel, szögben vagy egyenesen beadott injekció
12 év alatti gyermekek Nagyon vékony testalkatú felnőttek	összes	4mm, 5mm, 6mm	6mm
Tizenévesek (12 és 18 év közöttiek)	átlag	4mm, 5mm, 6mm	8mm
	túlsúlyos egyének (BMI > 25)	4mm, 5mm, 6mm	8mm, 10mm
Felnőttek	átlag	4mm, 5mm, 6mm, 8mm	8mm
	túlsúlyos egyének (BMI > 25)	4mm, 5mm, 6mm, 8mm	8mm, 10mm, 12mm**

** A megfelelő tűhosszúság, az injekciós módszer és az injekcióbeadási hely kiválasztásához kérjen segítséget az Önt gondozó egészségügyi szakembertől.*
*** Nagy dózist igénylő vagy korlátozott kézügyességgel/erővel rendelkező személyek számára is ajánlott.*

Vigyázat!

Tegyen meg mindent a fertőzések elkerülése érdekében. Ne használja újra, és ne adja át használatra másnak az injekciós tollhoz való tűket. Ne használja az injekciós tollhoz való tűket, ha ez egyedi csomagolás sérült, ha a lezárt csomagolás hiányzik, vagy ha a tű látható sérülés jeleit mutatja. A tűszúrás okozta véletlenszerű sérülések elkerülésére ne használja mások injekciós tollhoz való tűit. Az injekciós tollhoz való tűk egyszer használatosak; használat után biztonságos ártalmatlanításukat a helyi előírásoknak megfelelően kell végezni. Ne tartsa felnőtt felügyelete nélkül gyermekek által elérhető helyen.

Egyenesen kihúzva távolítsa el a belső védőkupakot oly módon, hogy megakadályozza a tű elhajlását és/vagy a tű hegyének megsérülését.

A megfelelő tűhosszúság és az injekciós módszer választásához kérjen segítséget az Önt gondozó egészségügyi szakembertől. Kövesse a tollas befecskendező eszköz használati útmutatóját, a konkrét tárolási és kezelési javaslatokat, valamint a gyógyszer betegtájékoztatóját. Egészségügyi probléma esetén azonnal forduljon orvoshoz.

Az eszköz használata közben előforduló bármilyen súlyos eseményt jelenteni kell a gyártónak és az illetékes helyi hatóságoknak/kormányhivataloknak.

MK

Стерилни игли за пенкала за една употреба

Наменети се за употреба со пенкалата за инјектирање за поткожно инјектирање лекови.

БЕЛЕШКА: Прочитајте ги ширината и должината на иглата на печатот за да бидете сигурни дека користите игла за пенкало соодветна за вас или побарајте помош доколку имате оштетен вид. Направете го истото и ако сте здравствен работник, негувател или член на семејството што му помага на пациентот.

Како да се подготвите за инјектирање: Изберете и дезинфицирајте ја локацијата за инјектирање. Често менувајте ја локацијата за инјектирање за да се избегне стврднување на ткивото. Може да го инјектирате лек во масното ткиво на абдоменот, задникот или надворешната или предната страна на бедрата. Не се препорачува инјектирање во надлактиците или внатрешната страна на бедрата бидејќи постои висок ризик од инјектирање во мускулите.

Техники за инјектирање: Локацијата и техниката за инјектирање треба да ви ги препорача здравствениот работник.

Препорака: Инјектирање во кожен набор под агол од 90°. Се препорачува вертикално инјектирање во кожен набор (под агол од 90°) со цел да се избегне длабоко инјектирање и погодување на мускулното ткиво. За да направите кожен набор при инјектирањето, штипнете ја кожата помеѓу палецот и показалецот и не влечете го мускулот. Инјектирање во кожен набор под агол од 45°. Оваа техника за инјектирање се препорачува само ако имате мала количина на поткожно масно ткиво. Минималниот агол треба да биде 45°. Доколку аголот е помал од 45°, лекот може да не дојде до поткожното масно ткиво и да предизвика црвенило или модринка на локацијата за инјектирање. Инјектирање без кожен набор под агол од 90°: доколку слојот поткожно масно ткиво е предебел, може да го извршите инјектирањето без кожен набор. Кога не користите кожен набор, се препорачува да инјектирате под агол од 90° и да изберете игла со кратка или средна должина (до 6 mm).

Видете ја следнава табела за предложената должина на иглата според возраста и индексот на телесна маса (BMI):

ВОЗРАСТ	BMI	ДОЛЖИНА НА ИГЛАТА*	
		Право инјектирање, без кожен набор	Право инјектирање или инјектирање под агол, со кожен набор
Деца <12 Многу тенки возрасни	сите	4mm, 5mm, 6mm	6mm
Тинејџери (12–18 години)	просечни	4mm, 5mm, 6mm	8mm
	со прекумерна тежина (BMI>25)	4mm, 5mm, 6mm	8mm, 10mm
Возрасни	просечни	4mm, 5mm, 6mm, 8mm	8mm
	со прекумерна тежина (BMI>25)	4mm, 5mm, 6mm, 8mm	8mm, 10mm, 12mm**

** Консултирајте се со здравствен работник ако ви треба помош при избирањето соодветна должина на игла, техника за инјектирање и локација.*
*** Препорачано и за луѓе што инјектираат големи дози или се со ограничена умешност/сила.*

Внимание:

Избегнувајте инфекции. Не користете ги повторно иглите за пенкала и не делете ги со никого. Не користете ги иглите за пенкала ако пакувањето е оштетено, ако нема печат или ако изгледаат како да се оштетени. За да се избегнат несакани повреди, никогаш не допирајте ги туѓите игли за пенкала. Иглите за пенкала се само за една употреба и треба да се фрлат безбедно во согласност со локалните прописи. Да се чуваат подалеку од деца без надзор на возрасни.

Отстранете го внатрешното заштитно капаче влечејќи го право надавор за да се спречи виткање на иглата и/или оштетување на врвот од иглата.

Консултирајте се со здравствен работник ако ви треба помош при избирањето соодветна должина на игла и техника за инјектирање. Следете ги упатствата за употреба и конкретните препораки за складирање и ракување со пенкалото за инјектирање и информативната брошура за лекот на пациентот. Веднаш побарајте медицинска помош доколку имате здравствени проблеми.

Ако настане сериозен инцидент поврзан со уредот, тоа треба да го пријавите кај производителот и локалните органи на власт/владини агенции.

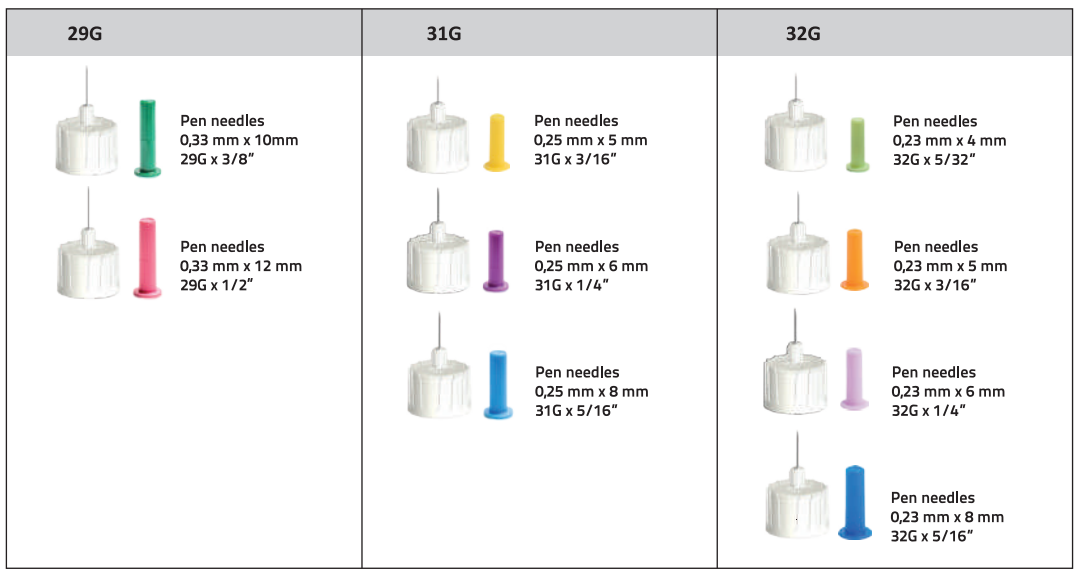
29G
Pen needles
0,33 mm x 10mm
29G x 3/8"
Pen needles
0,33 mm x 12 mm
29G x 1/2"
31G
Pen needles
0,25 mm x 5 mm
31G x 3/16"
Pen needles
0,25 mm x 6 mm
31G x 1/4"
Pen needles
0,25 mm x 8 mm
31G x 5/16"
32G
Pen needles
0,